INSTRUCTIONS / MONTÁŽNÍ NÁVOD / MONTÁŽNY NÁVOD / MONTAGEANLEITUNG

Product no. 2D98490

EN CONTENTS / CZ OBSAH / SK OBSAH / DE INHALT

EN ASSEMBLY / CZ MONTÁŽ / SK MONTÁŽ / DE MONTAGE

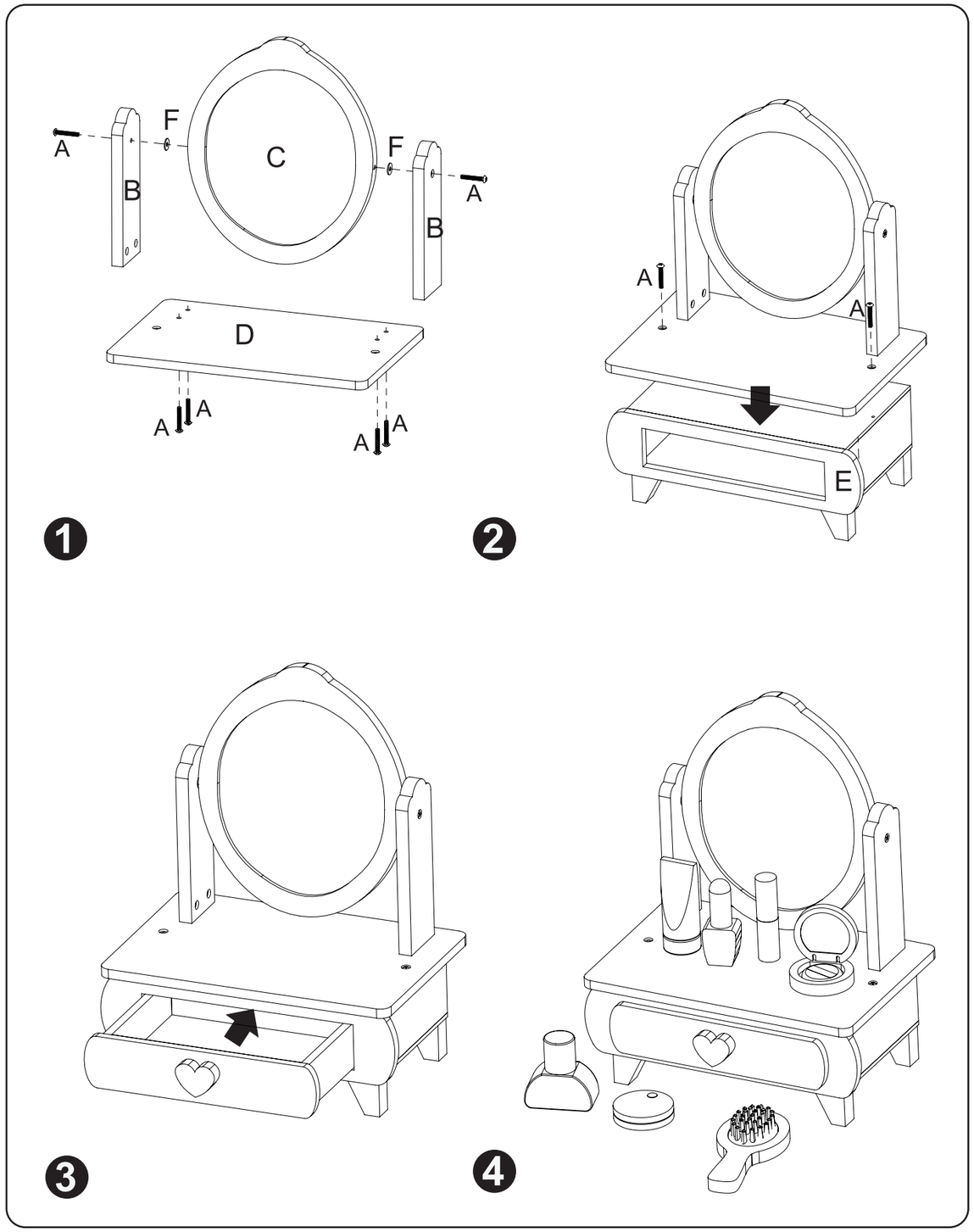

EN The toy must be assembled by an adult. / **CZ** Nutná montáž dospělou osobou. / **SK** Nutná montáž dospelou osobou. / **DE** Der Aufbau muss von einem Erwachsenen durchgeführt werden.

2Kids Toys

Dvěděti.cz s.r.o., Sadová 618, Frýdek-Místek, 738 01,
Česká Republika, dvedeti@dvedeti.cz

www.2kidstoys.com
www.dvedeti.cz