420mm

297mm

INSTRUCTIONS / MONTÁŽNÍ NÁVOD / MONTÁŽNY NÁVOD / MONTAGEANLEITUNG

Product no. 2D98234, 2D98489

EN CONTENTS / CZ OBSAH / SK OBSAH / DE INHALT

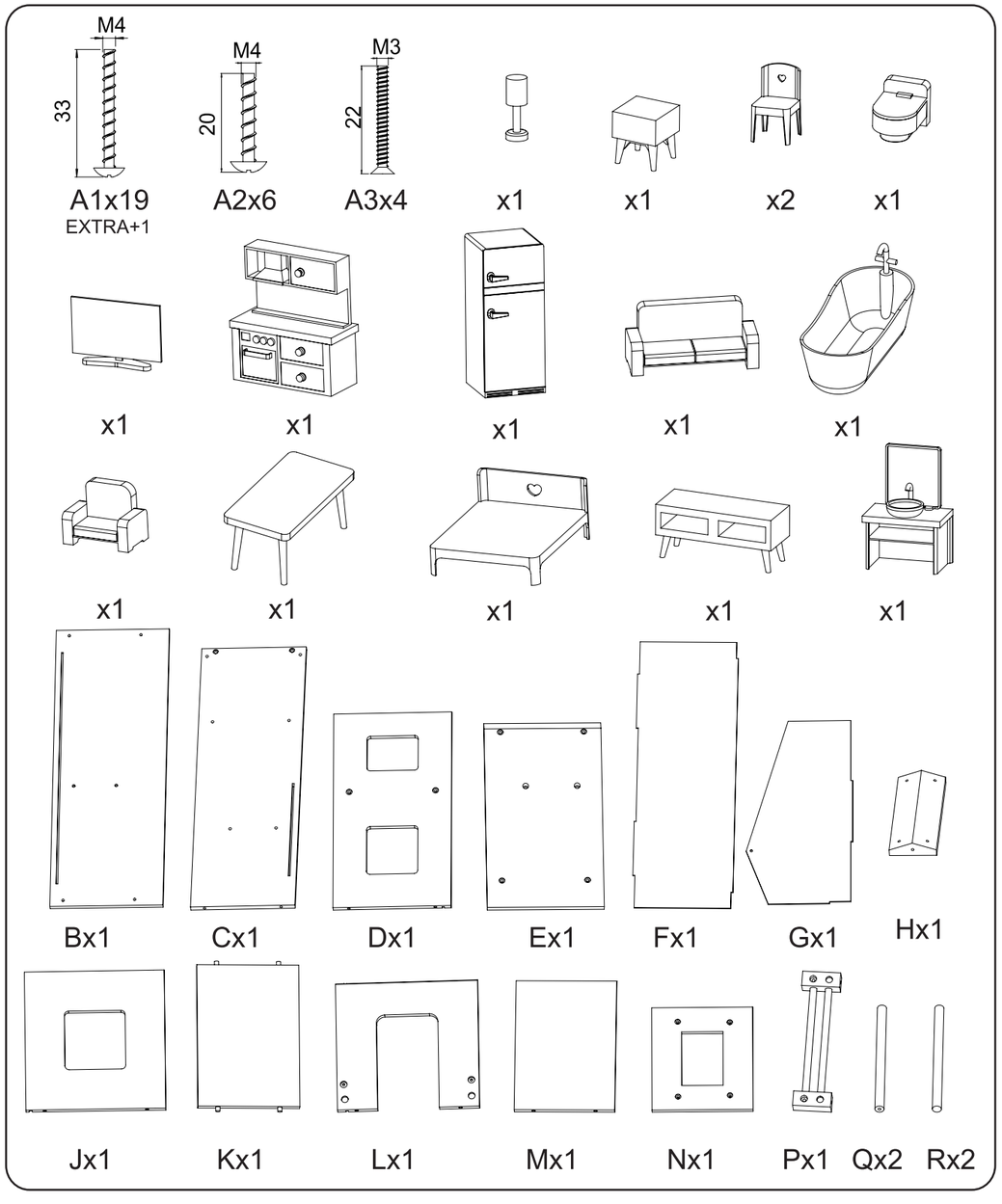

EN ASSEMBLY / CZ MONTÁŽ / SK MONTÁŽ / DE MONTAGE

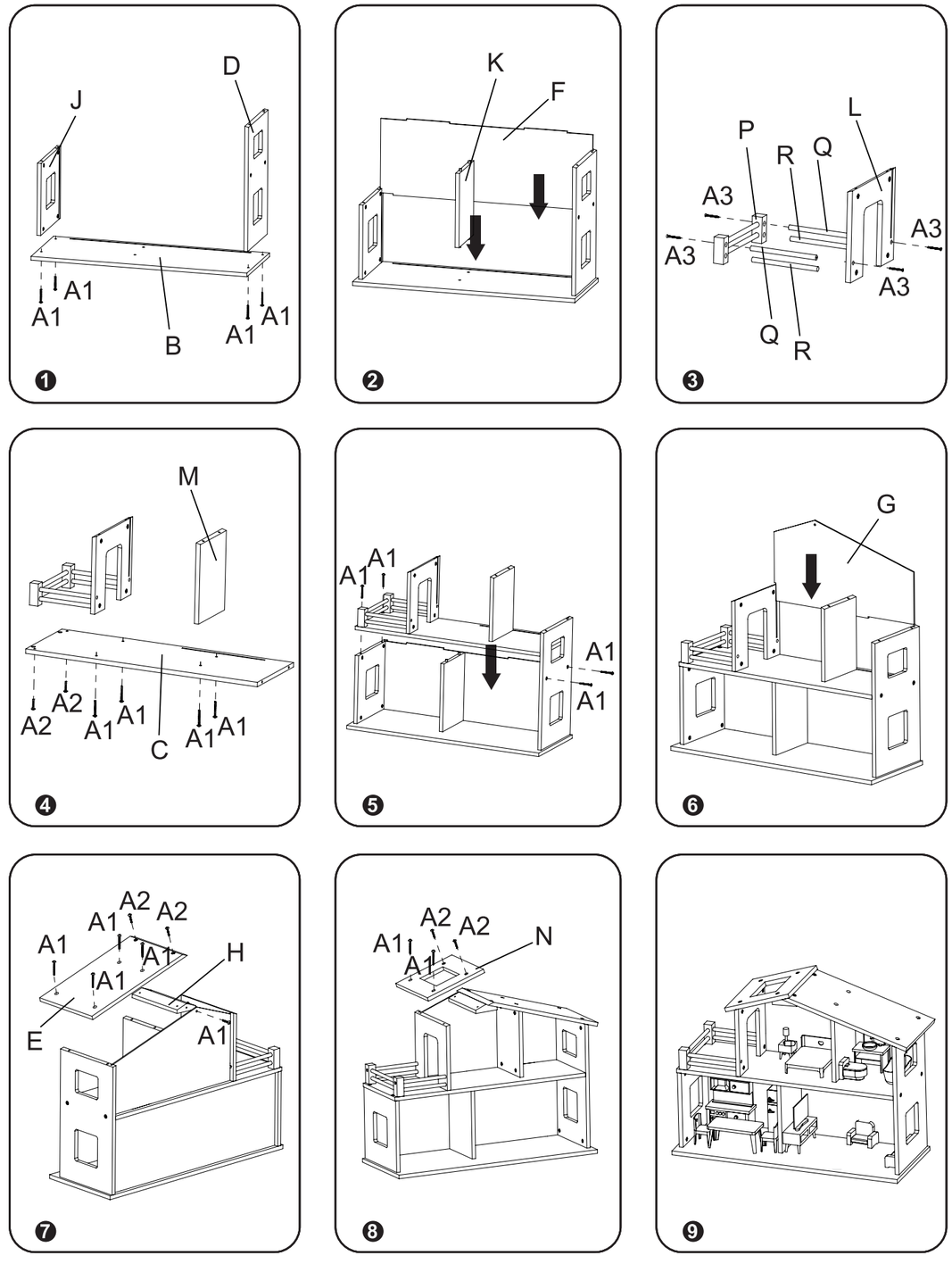

EN The toy must be assembled by an adult. / **CZ** Nutná montáž dospělou osobou. / **SK** Nutná montáž dospelou osobou. / **DE** Der Aufbau muss von einem Erwachsenen durchgeführt werden.

EN Warning: Small parts, danger of suffocation or choking. / **CZ Upozornění:** Spolknutí nebo vdechnutí malých částí může způsobit udušení! / **SK Upozornenie:** Prehltnutie alebo vdýchnutie malých častí môže spôsobiť udusenie! / **DE Warnung:** Das Verschlucken oder Einatmen von Kleinteilen kann zum Ersticken führen!

2Kids Toys

Dvěděti.cz s.r.o., Sadová 618, Frýdek-Místek, 738 01,
Česká Republika, dvedeti@dvedeti.cz

www.2kidstoys.com
www.dvedeti.cz